INFORMAÇÕES TÉCNICAS

BOMBAS PNEUMÁTICAS - SÉRIE PRIME - PLÁSTICAS

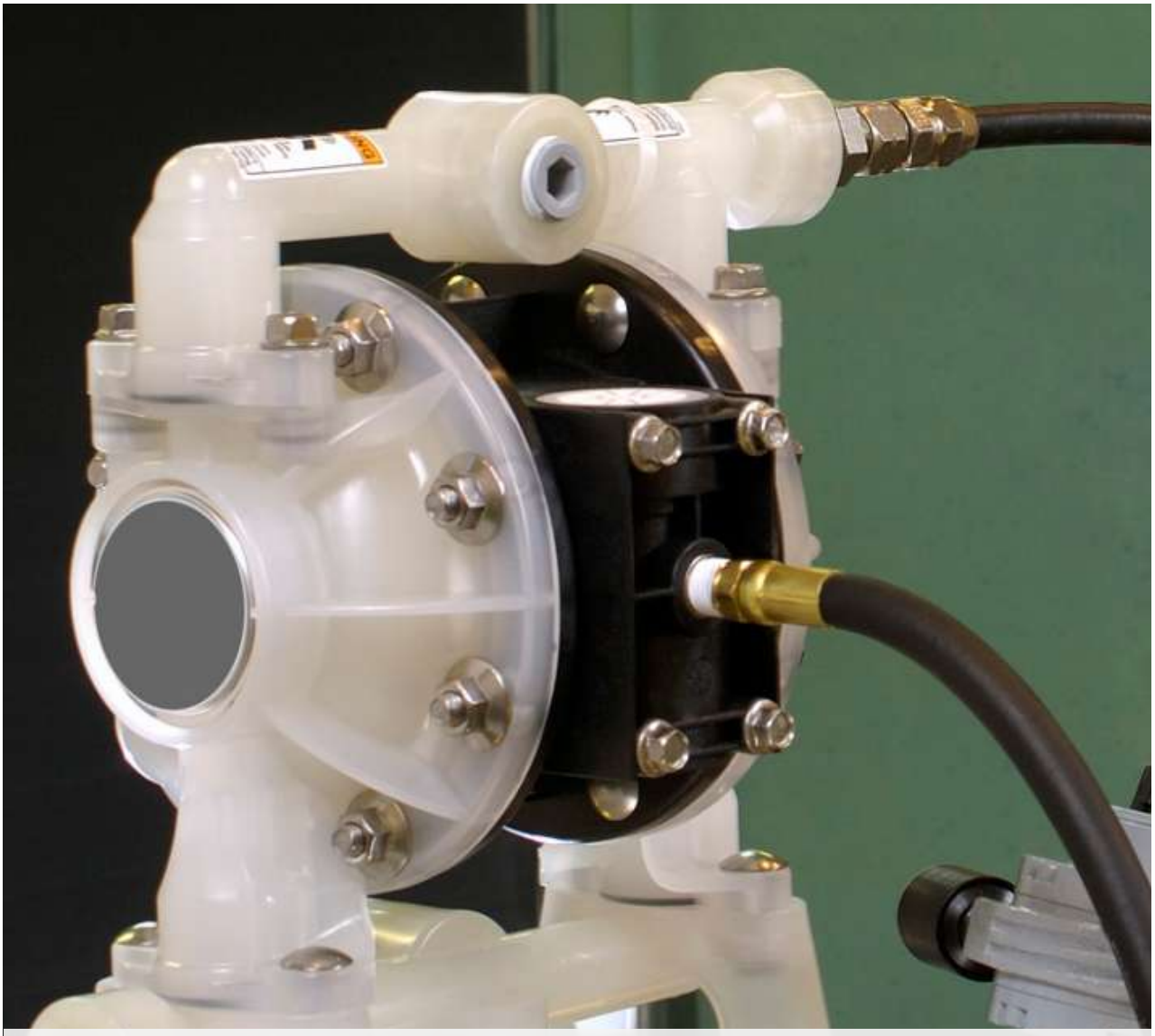

MODELOS NÃO METÁLICOS

Nossa linha de bombas não metálicas é composta por polipropileno, acetal e PDVF. Todas as bombas SÉRIE PRIME são disponíveis com diafragmas sanfonados, oferecendo longa vida útil e manutenção reduzida.

ebombas

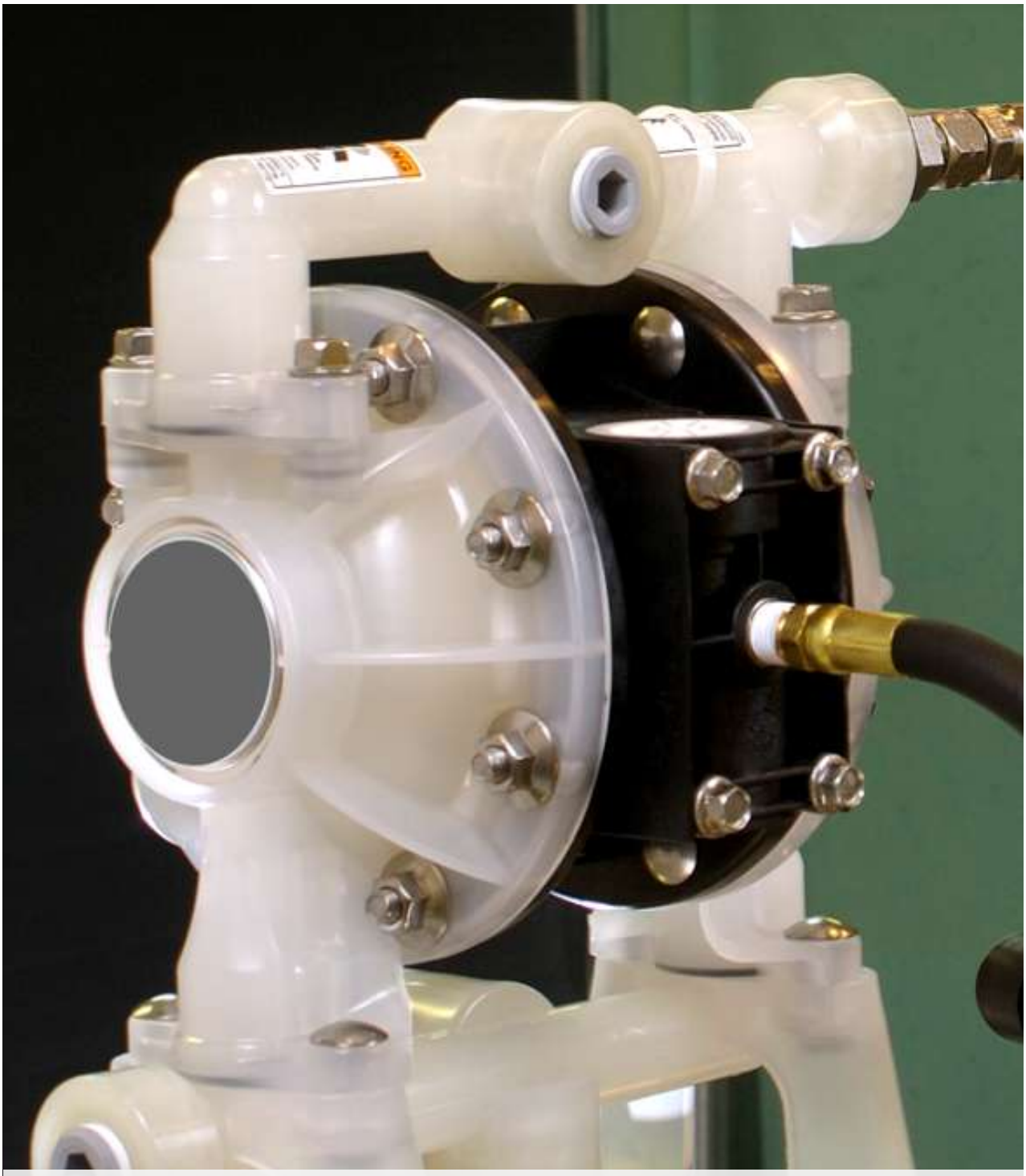

INFORMAÇÕES TÉCNICAS

BOMBAS PNEUMÁTICAS - SÉRIE PRIME - PLÁSTICAS

WWW.EBOMBAS.COM.BR

DIMENSÕES E CURVAS DE PERFORMANCE DAS BOMBAS NÃO METÁLICAS DE 1/4"

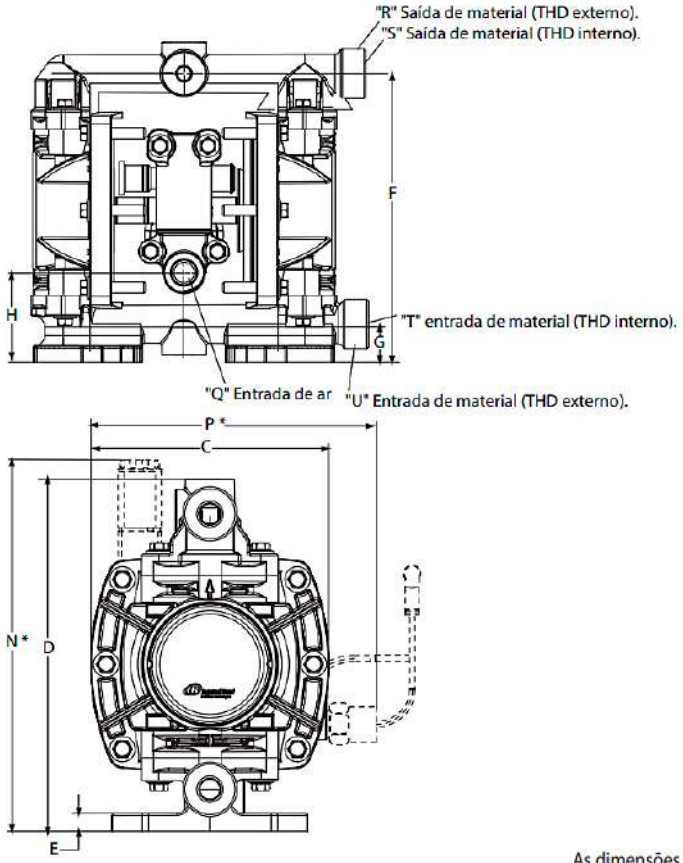

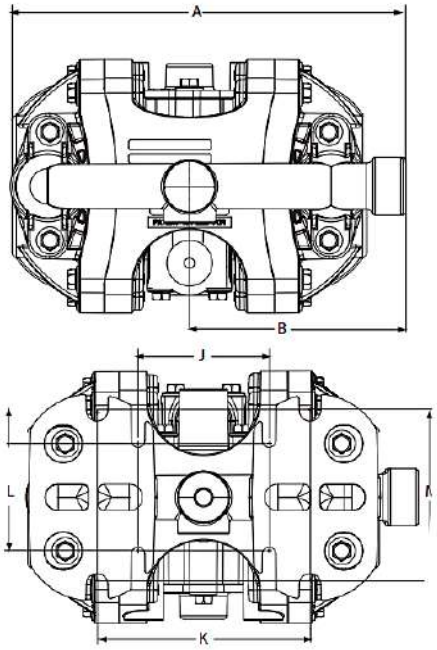

DIMENSÕES

As dimensões indicadas são apenas para referência, elas são apresentadas em polegadas (pol) e milímetros (mm).

A - 7,2" (182 mm)	H- 1,9" (48,6 mm)	Q - 1/4 - 18 PTF SAE Short
B - 3,9" (100,0 mm)	J - 2,4" (61 mm)	R- 3/4-14 NPTF
C - 4,6" (117,0 mm)	K - 3,9" (99 mm)	S - 1/4 NPTF / BSPT Hybrid
D- 6,8" (173,0 mm)	L - 2,1" (53 mm)	T - 1/4 NPTF / BSPT Hybrid
E- 0,3" (8,8 mm)	M - 3,2" (81 mm)	U- 3/4-14 NPTF
F- 6,1 " (156 mm)	N - 7,2" (184 mm)	V- 1/4 NPTF
G- 0,8" (20,7 mm)	P - 5,6" (142,2 mm)	

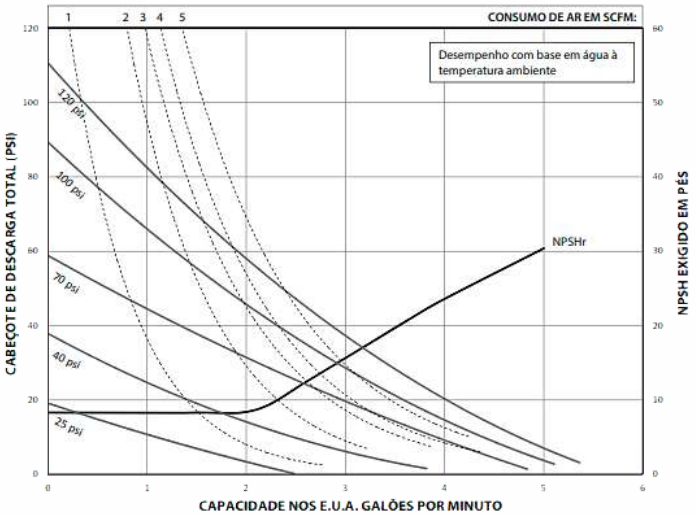

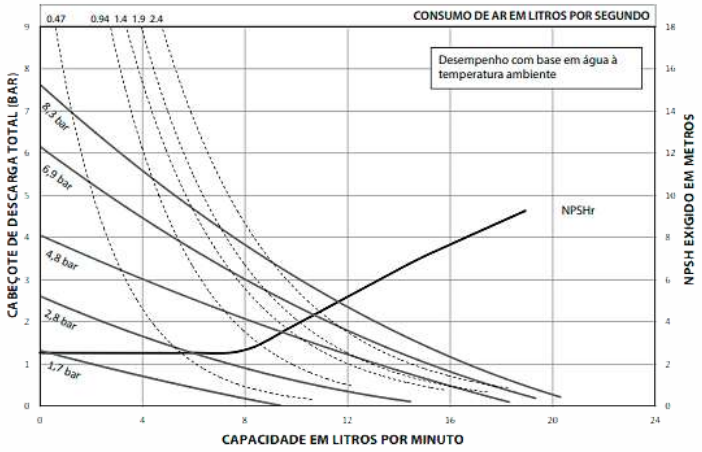

DIMENSÕES E CURVAS DE PERFORMANCE DAS BOMBAS NÃO METÁLICAS DE 1/2"

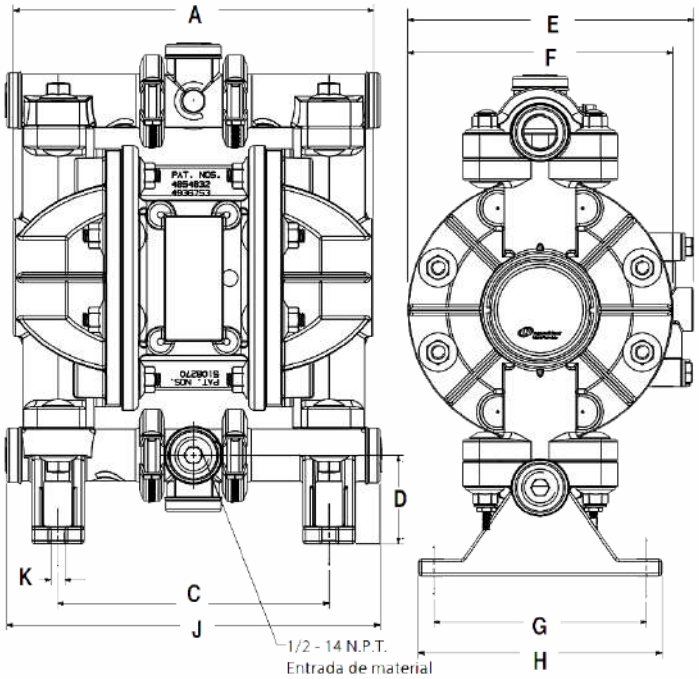

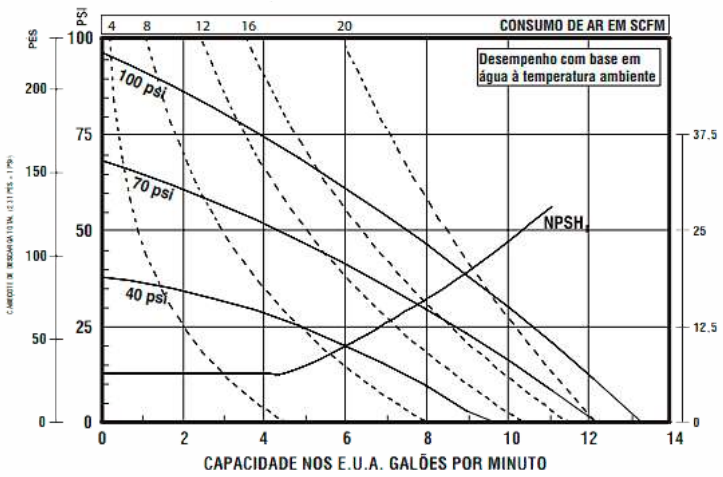

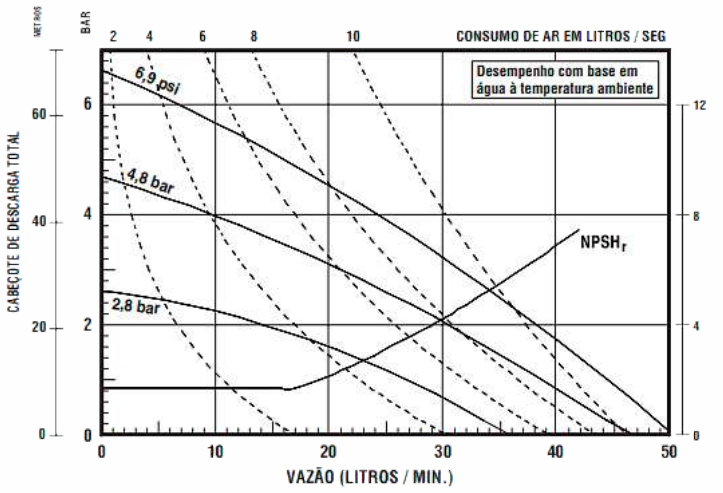

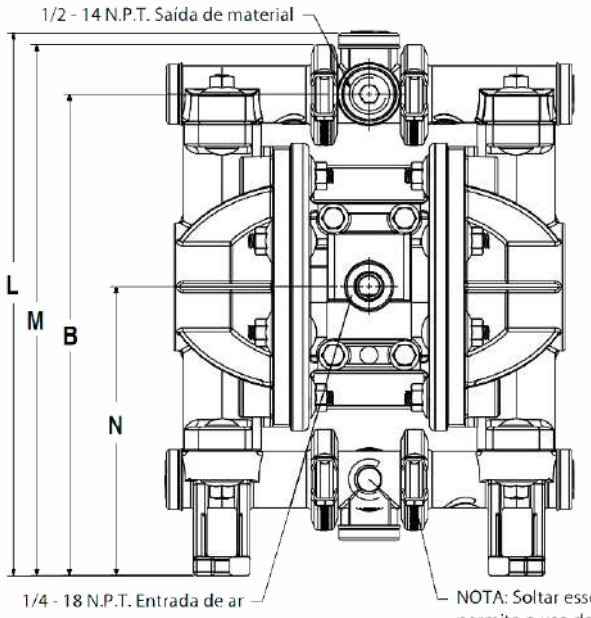

NOTA: As dimensões são apresentadas em polegadas e em (mm) e são fornecidas apenas a título de referência.

A	-	8,155" (207,1 mm)	E	-	6,467" (164 mm)	J	-	8,445" (215 mm)
B	-	10,051" (255 mm)	F	-	6,000" (152 mm)	K	-	0,312" (8 mm)
C	-	6,135" (155,8 mm)	G	-	4,812" (122,2 mm)	L	-	11,331" (288 mm)
D	-	2,005" (51 mm)	H	-	5,500" (140 mm)	M	-	11,084" (282 mm)
						N	-	6,040" (153 mm)

DIMENSÕES E CURVAS DE PERFORMANCE DAS BOMBAS NÃO METÁLICAS DE 1"

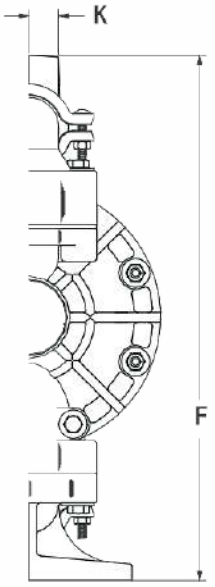

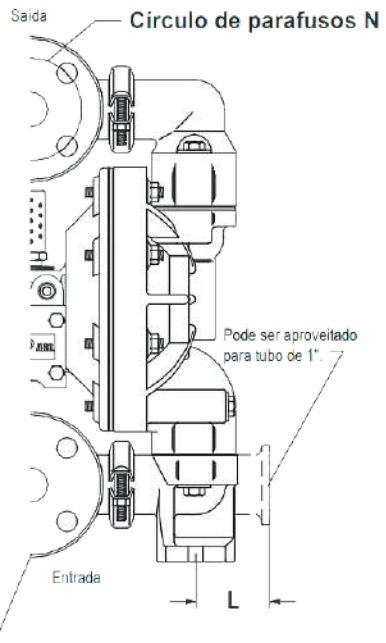

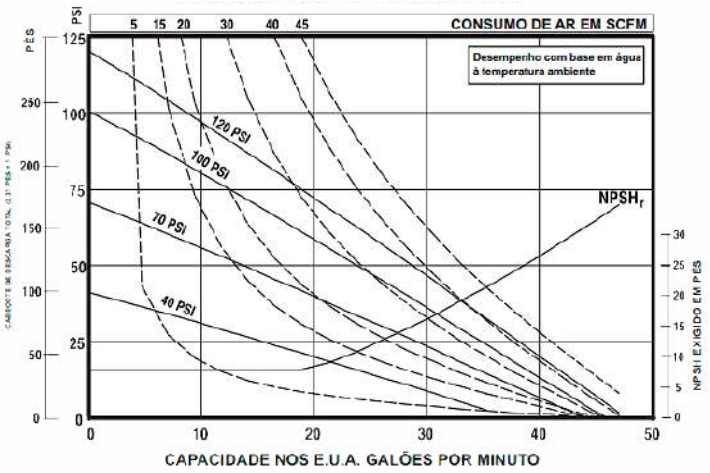

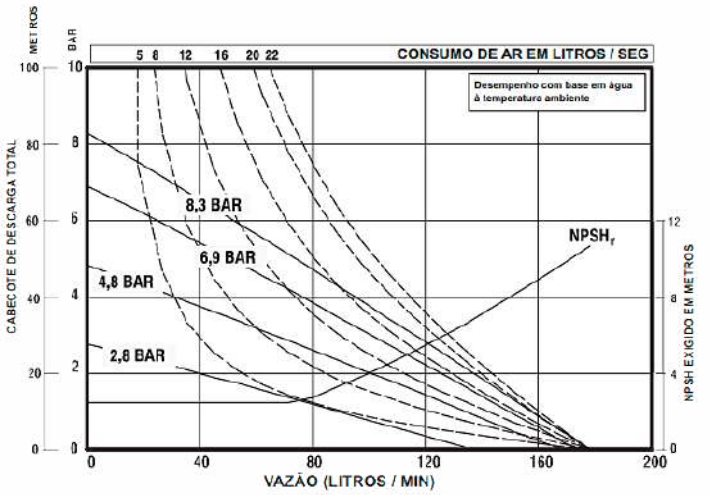

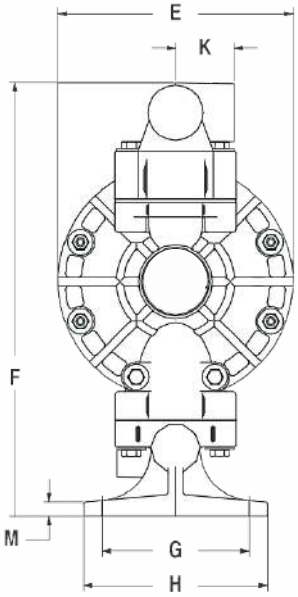

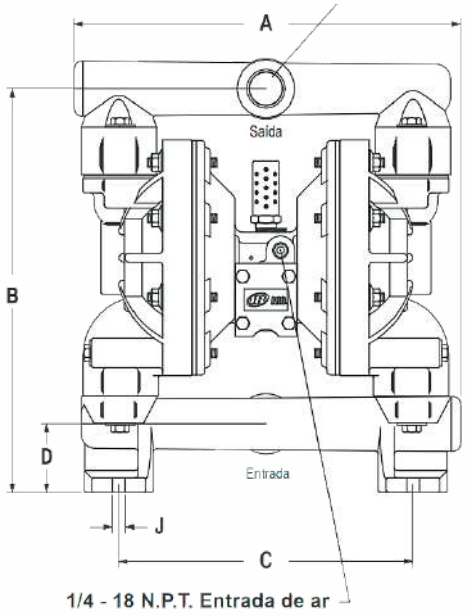

DIMENSÕES

A	12-21/32" (321 mm)
B	13-25/32" (349 mm)
C	10-1/16" (255 mm)
D	2-3/8" (60 mm)
E	8-1/16" (204 mm)
F	16" (406 mm)
G	5-1/32" (128 mm)
H	6-9/32" (160 mm)
J	7/16" (11 mm)
K	15/16" (23 mm)
L	2-9/32" (57 mm)
M	1/2" (13 mm)
N	3.140" (80 mm)
	6661XK-K
	6661XN-K

DIMENSÕES E CURVAS DE PERFORMANCE DAS BOMBAS NÃO METÁLICAS DE 1-1/2"

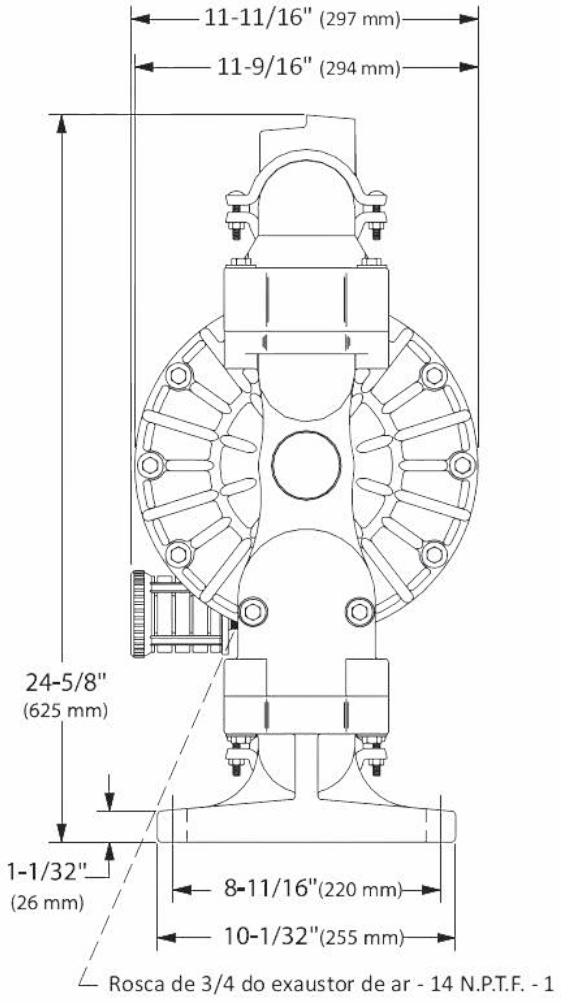

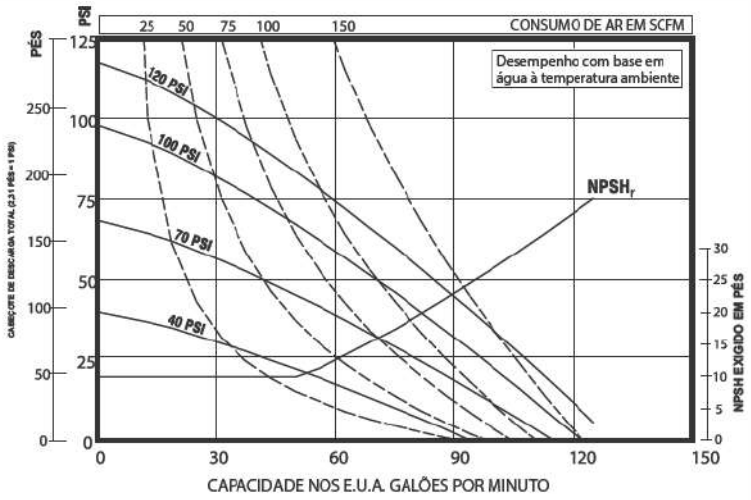

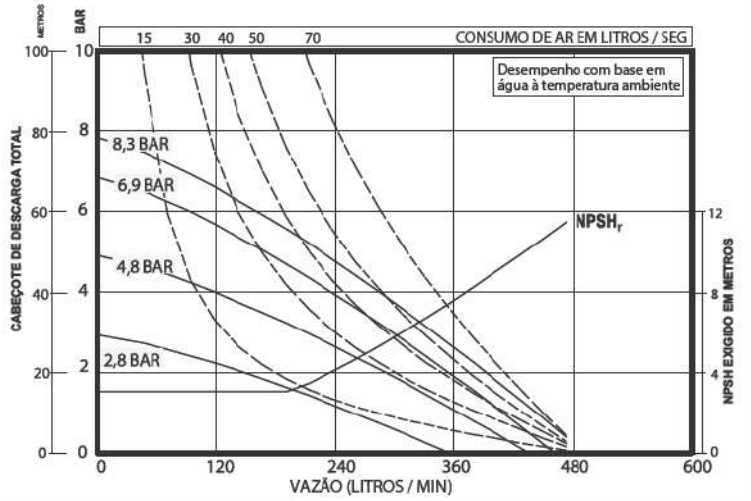

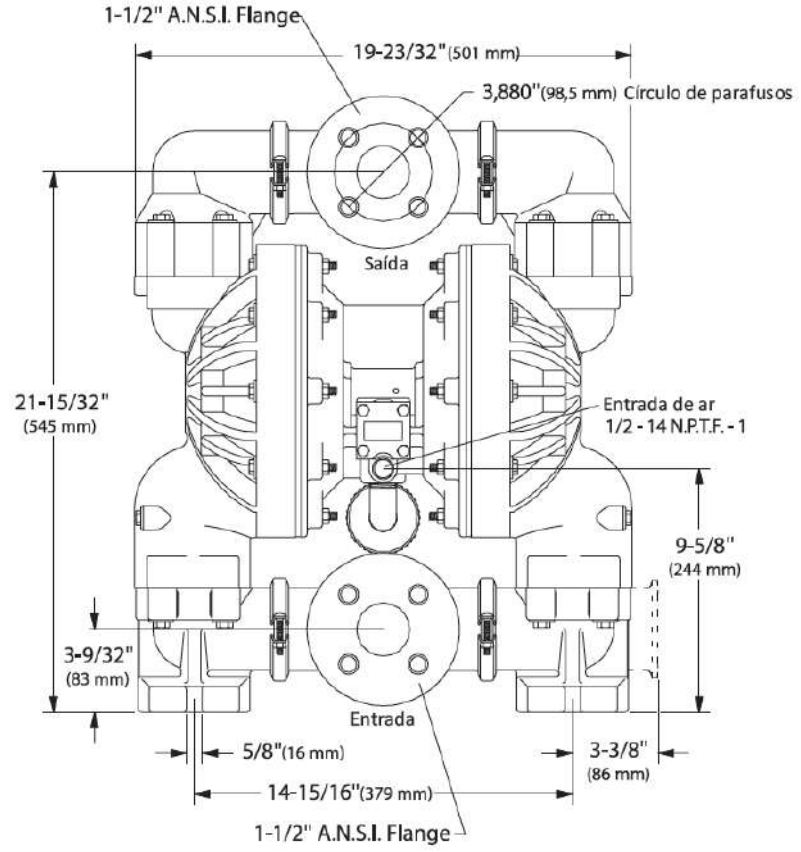

DIMENSÕES E CURVAS DE PERFORMANCE DAS BOMBAS NÃO METÁLICAS DE 2"

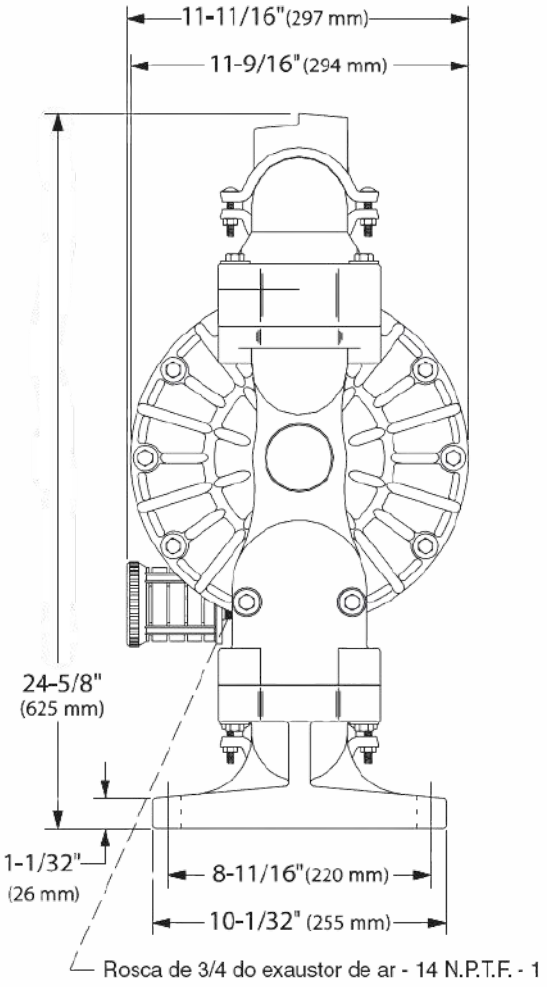

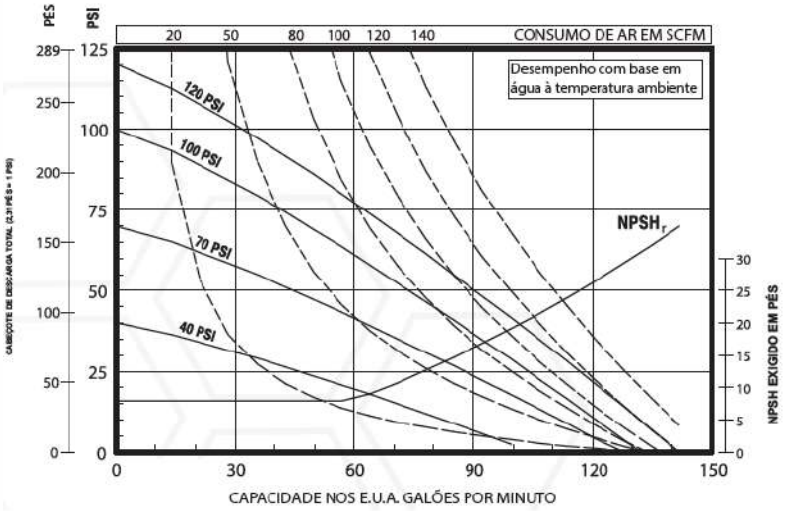

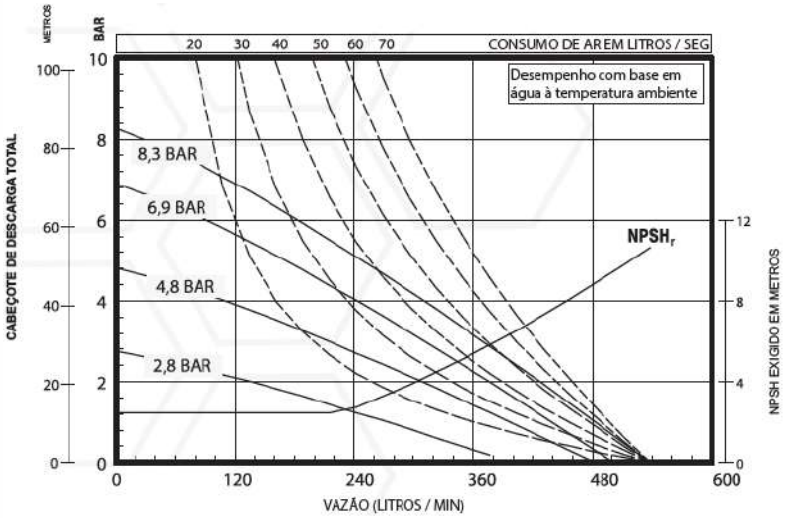

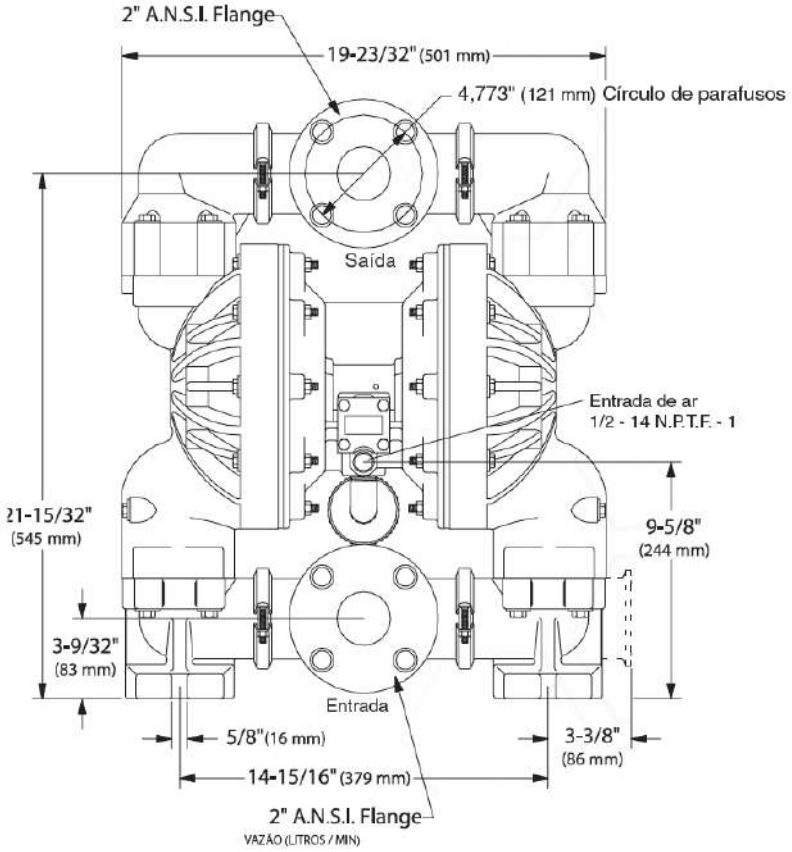

ebombas

WWW.EBOMBAS.COM.BR

BHE Bombas e Acessórios Ltda
Rua Tobias Barreto nº 52 - Blumenau/SC
CEP: 89.035-070
+55 (47) 3232-5280
contato@ebombas.com.br

ITNM/05-2021